# astec rollbeschlaege

**beschlag b.400.** der formal ungewoehnliche rollbeschlag fuer raumtrennende elemente, raumhoch und zum schieben. dahinter kann sich sowohl ein anderer raum, aber auch schraenke, regale, archive etc. befinden: fuer objekt/office-bereich, fuer transparente glasabtrennungen von empfangs- und repraesentationsbereichen oder auch im anspruchsvollen ladenbau und in der warenpraesentation sowie fuer das private wohnen. das tuerblatt oder die verschiebbare wand rollt bodengefuehrt in schienen, die entweder im boden eingelassen sind oder auch auf dem fertigfussboden aufgesetzt werden koennen. leise, leicht und komfortabel. die ursache: praezisionskugellager. die schlanken, aesthetischen edelstahlscheiben leiten das gewicht vollstaendig in den boden. wand und decke sind vollkommen zugentlastet. somit kann der beschlag auch dort eingesetzt werden, wo statische voraussetzungen fuer haengende schiebetueren fehlen. beispielsweise bei abgehaengten decken oder trockenbauwaenden. die belastbarkeit: jedes edelstahlrad traegt bis zu 400 kg. so empfiehlt sich dieser beschlag vor allem auch fuer grossformatige, schwere tueren. mehr zu beschlag b.400 unter **www.astec-design.de**

# astec roller fittings

**fitting b.400.** the exceptional roller fitting for sliding partition elements from floor to ceiling. they may separate rooms or cupboards, shelves, archives etc.: in property or office areas; for the transparent separation of reception and representative areas; for high-quality shop fittings or the presentation of goods; for use inprivate homes. the door leaves or sliding walls run along guide tracks that are either let into the floor or mounted on the finished floor. quiet, smooth and easy sliding thanks to high-precision ball bearings. the slim, aesthetic, stainless steel rollers transfer all weight to the floor. walls and ceiling are relieved of the loads. this allows of the fitting where structural conditions do not permit suspended sliding doors. for instance, in the case of false ceilings or drywall construction. load capacity: each stainless steel roller carries up to 400 kg. consequently, this fitting is particularly recommended for large-sized, heavy doors. learn more about fitting b.400 at **www.astec-design.de**

# b.400

**b.410**

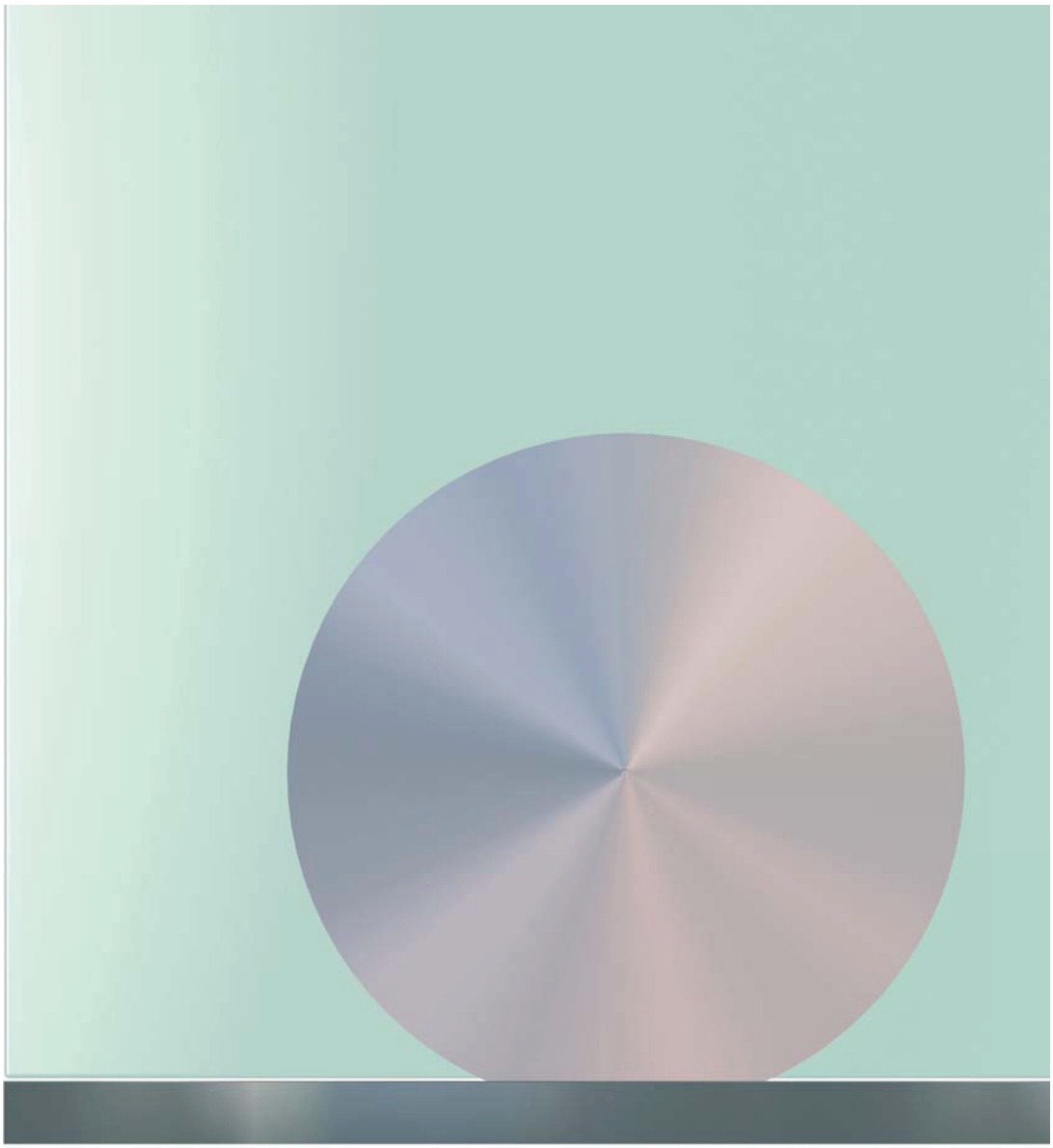







# b.400

b.410

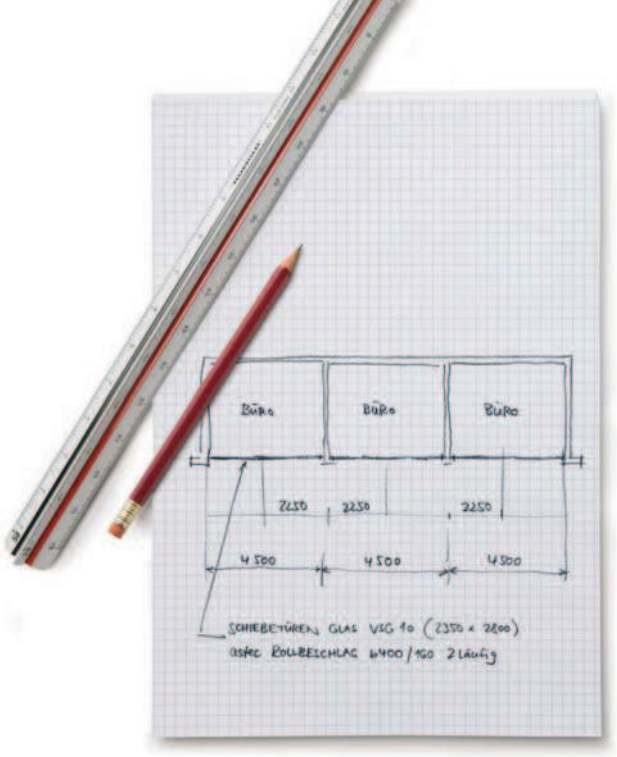


# loesungen solutions

sanierung eines verwaltungsgebaeudes

offenheit und transparenz. die grosszuegigen glasschiebetueren rollen auf dem beschlag b.400/160. die last wird komplett in den boden abgeleitet.

refurbishment of an administration building

open and transparent. the generous glass doors slide on roller fittings b.400/160. all loads are carried by the floor.

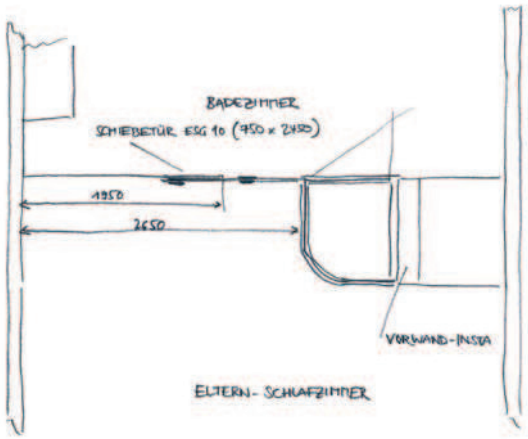


badezimmerausbau im dachgeschoss

transparenz und weite bietet die ganzglasanlage mit schiebetuer. der rollbeschlag astec b.400/160 traegt die last der tuer komplett in den boden ein.

attic bathroom conversion

the all-glass design with sliding door offers transparency and space. the roller fitting astec b.400/160 transfers the weight of the door to the floor.

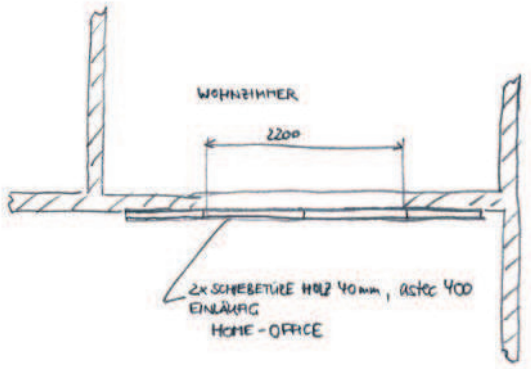


heimbuero

temporaere raumtrennung. die edelstahlrolle astec b.400/120 ist aesthetischer kontrapunkt auf dem dunklen hintergrund der schiebetuer aus holz.

office at home

temporary room partition. the astec stainless steel roller fitting b.400/120 is aesthetic counterpoint to the dark background of the wooden sliding door.

# b.400

## b.410

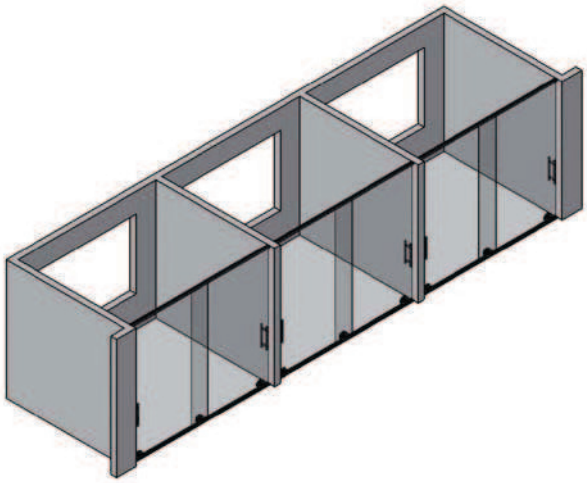



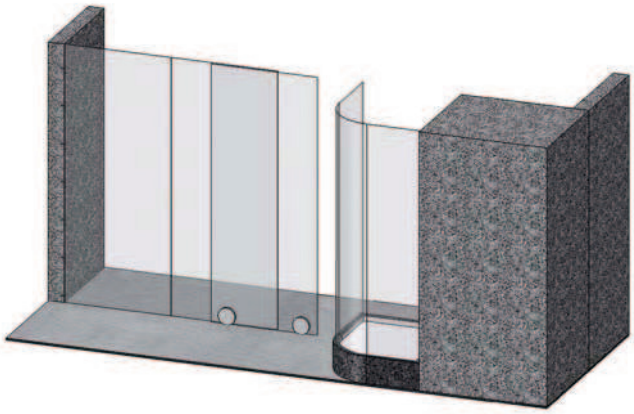



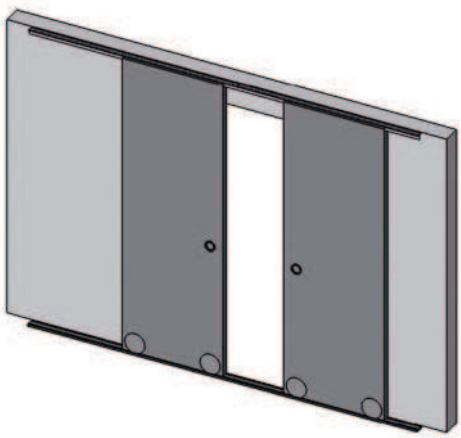



# astec rollbeschlaege

**beschlag b.400.** in der architektur, im aussen- als auch im innenbereich, ist der wert der einfachen, unmissverstaendlichen form bedeutend. gemeint ist produktehrlichkeit, die dem zweck und der form authentizitaet verleiht. edelstahl und glas sind dafuer praedestinierte, materialehrliche werkstoffe. die ausdrucksvollen edelstahlrollen, astec beschlag b.400, finden sich daher immer oefter – vorzugsweise in der kombination mit glas – in modern ausgestatteten wohnbereichen. die kombination sorgt fuer leichtigkeit und transparenz, ohne an raum und licht einzubuessen. mit ein grund, dass die beschlaglinie auch in sanitaerbereichen eingesetzt wird, um beispielsweise wellness-, fitness- und hygienezonen zu gliedern. doch sind mit beschlag b.400 viele weitere, individuelle gestaltungskonzepte moeglich: statt glas koennen mit materialien wie holz, stein (marmor, granit etc.) oder beton zusaetzliche wohnakzente gesetzt werden. die schlanken scheiben gibt es in unterschiedlichen durchmessern. sie sind fuer tuerblaetter von 10 mm bis 45 mm einsetzbar. mehr zu beschlag b.400 unter **www.astec-design.de**

# astec roller fittings

**fitting b.400.** in architecture, both inside and outside, the value of unpretentious, unambiguous form is significant. reference is made to product sincerity that lends authenticity to function and form. authentic materials such as stainless steel and glass are predestined for this. as a result, astec fitting b.400 with its striking stainless steel roller is increasingly to be found in contemporarily designed homes – primarily combined with glass. the combination ensures airiness and transparency without forfeiting space and light. good reasons why this fitting series is also used in wetroom areas, for instance, to separate relaxation, fitness and sanitary zones. many other individual design concepts are also possible with fitting b.400: instead of glass, materials such as wood, stone (marble, granite, etc.) or concrete give rooms a different ambience. the slim rollers are available in various diameters. they can be used for door leaves 10 mm to 45 mm thick. learn more about fitting b.400 at **www.astec-design.de**



der rollbeschlag astec b.400, verfuegbar in unterschiedlichen durchmessern, stellt das schiebetuerprinzip vom kopf auf die fuesse. der vielseitige beschlag ermoeglicht in modern ausgestatteten wohnbereichen transparente glasabtrennungen.

roller fitting astec b.400, available in different diameters, reverses the sliding door principle – from top to bottom. the versatile fitting permits transparent glass partitions in living areas of contemporary design.



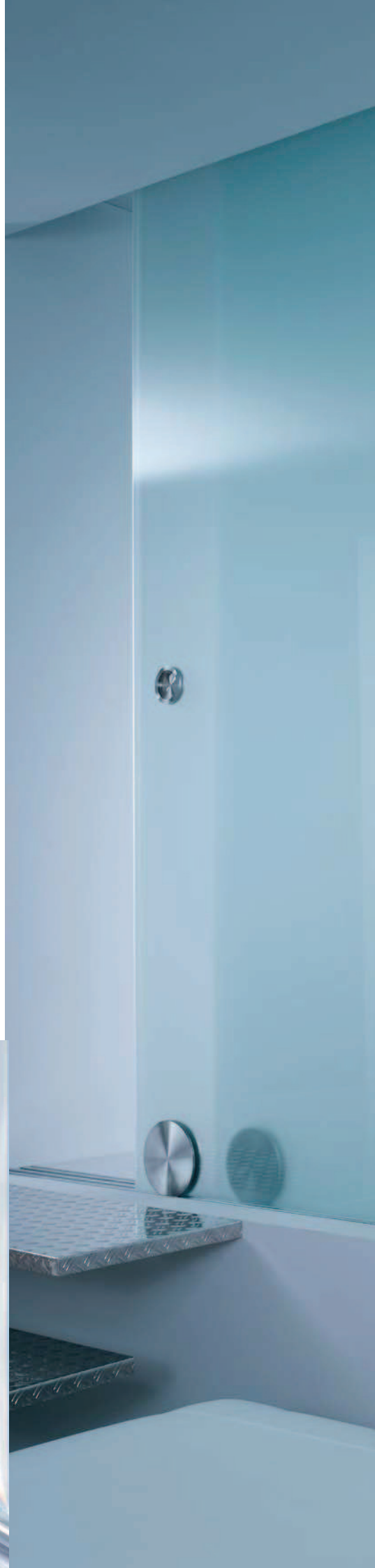

# b.400

b.410



# astec und design

mit beschlag b.600 fing alles an. er ist heute mit fug und recht ein design-klassiker. bemerkenswert dabei ist: seit einem jahrzehnt beweist b.600 die richtigkeit seiner konzeption. er verkoerpert nach wie vor den aktuellen stand sichtbarer schiebetuer-beschlaege aus edelstahl und war und ist vorbild vieler nachahmungen. was sich also vor zehn jahren gruendete hat bis heute gueltigkeit: architektur und gestaltung erreichen eine sinnvolle dimension, wenn perfektion in form, verarbeitung und gebrauchstuechtigkeit erzielt wird. und diese haltung findet ihre bestaetigung in mut machenden designauszeichnungen, auf die wir stolz sind. auf unserer agenda: immer wieder neu nachdenken, bestehendes weiter entwickeln und wegbereiter fuer neue impulse sein. schoene beispiele fuer diesen weg werden bei gleich drei neuentwicklungen in dieser broschuere sichtbar. auch sie werden wieder zum mass der dinge werden.

# astec and design

it all started with fitting b.600. quite rightly a classic design in the meantime. remarkable is the fact that b.600 continues to verify its sound conception after a decade. it still embodies the current status of visible, stainless steel sliding door fittings and has been and continues to be a model on which many imitations are based. what was initiated 10 years ago still applies today: architecture and design take on a meaningful dimension when perfection in form, workmanship and performance are attained. this approach is sustained by encouraging design awards, of which we are proud. on our agenda: continual deliberation, progressive development, and paving the way for new impetus. aesthetic examples that verify this course are to be seen in no less than three new developments in this brochure. they in turn will also become the measure of all things.

# astec

## auszeichnungen



product design award 2009

DESIGNPREIS 2009 NOMINIERT

reddot design award winner 2008

reddot design award winner 2007

Innovationspreis Architektur und Bauwesen 2006

Designpreis der Bundesrepublik Deutschland Nominiert 2004

Innovationspreis Architektur und Bauwesen 2004

Design Award Winner 2003

Design Award Winner 2000

# astec rollbeschlaege

**beschlag b.1000.** moderne innenarchitektur erfordert zunehmend intelligente, flexible raumloesungen. der rollbeschlag astec b.1000 bietet dafuer nicht nur neue freiheiten in der gestaltung, er ermoeglicht auch voellig neue perspektiven fuer die raumplanung, raumunterteilung und raumnutzung. da b.1000 auf den ersten blick nicht sichtbar ist, werden raeume in aussergewoehnlicher klarheit und einfachheit wahrgenommen. glaeser ohne rahmen, glaeser ohne beschlaege gleiten ohne grossen kraftaufwand leise durch den raum. astec b.1000 wirkt „im untergrund“: nach Ihren massvorgaben in den boden integrierte, schmale, flache rollenschienen tragen gewichte bis zu 500 kg pro meter. und nur wer genauer hinsieht, entdeckt fuehrungsnuten von 4 mm tiefe und ca. 22 mm breite. kaum sichtbar sind die laufroellchen, auf denen die glasscheiben „schwebend“ rollen. geschuetzt und gedaempft durch ein kantenschutz U-profil aus kunststoff, das fest mit dem glas verbunden ist. eingelassene U-profilschienen im deckenbereich halten und fuehren die scheibe. das gewicht wird in den boden abgeleitet. aufwaendige tragkonstruktionen an der decke entfallen. astec b.1000 fuer 10 mm scheiben und fuer 12 mm scheiben. mehr zu beschlag b.1000 unter **www.astec-design.de**

# astec roller fittings

**fitting b.1000.** modern interior design increasingly demands the flexible use of space. the roller fitting astec b.1000 not only offers new freedom in design, but also opens up completely new perspectives in terms of room planning, division and utilization of space. as b.1000 is invisible at first glance, rooms take on exceptional clarity and simplicity. glass panels without frames, glass panels without fittings silently glide across the room with no apparent effort. astec b.1000 functions “underfloor”: customized to your specifications, narrow, shallow roller guide tracks integrated in the floor bear weights of up to 500 kg per metre. it takes a second, closer look to recognize the approximately 22 mm wide and 4 mm deep roller guide track. the small rollers over which the glass panels glide are barely visible. they are protected and cushioned by a plastic U-profile edge guard that is firmly fixed to the glass. flush-fitted U-profile tracks in the ceiling hold and guide the panel. the weight is taken by the floor. complex support installations in the ceiling are not required. astec b.1000 for 10 mm and 12 mm glass panels. learn more about fitting b.1000 at **www.astec-design.de**


b.1000

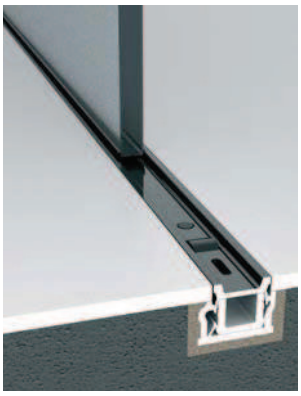



astec b.1000 und seine technik wirken unsichtbar im untergrund. und das ist gut so, denn damit zeigt sich der neuartige beschlag von seiner schoensten seite. die komfortable rollfunktion wird im boden realisiert – nur die schmale, flache fuehrungsnut ist mit dem auge wahrnehmbar. praezise waelzlagerrollen, in regelmaessigen abstaenden auf einer linearschiene angeordnet, sorgen fuer leichtes, fast lautloses verschieben. das gewicht der scheiben wird gleichmaessig auf den unteren laufrollen verteilt. pro meter traegt b.1000 bis zu 500 kg, wobei die decke vollkommen ohne gewichtsbelastung bleibt. in den zusaetzlich in der decke verlegten sicherungsschienen gleiten die glasscheiben und sind damit gegen kippen gesichert.

astec b.1000 and its technical features function out of sight in the floor. it is precisely this positive factor that characterizes its innovative technology. the easy running roller function is hidden in the floor – only the narrow, shallow guide track is visible. precision rollers with needle bearings regularly positioned along a guide rail ensure smooth, practically soundless sliding. the weight of the panels is evenly distributed over the underfloor rollers. b.1000 bears loads of up to 500 kg per metre, fully relieving the ceiling of any weight. the flush-fitted retaining tracks in the ceiling guide the glass panels and prevent them from lifting out.


b.1000

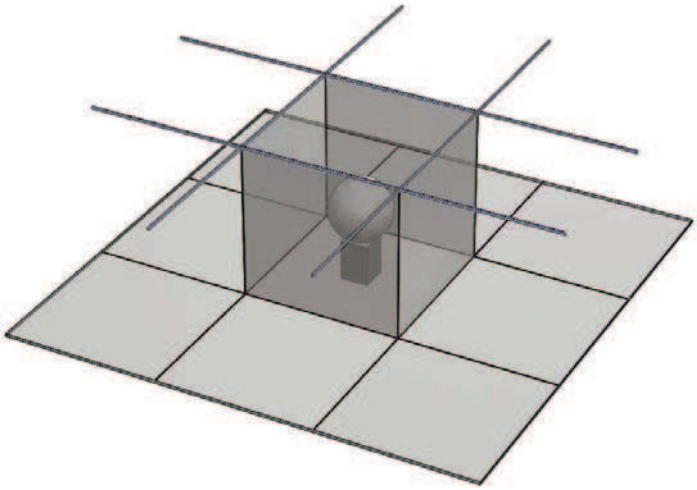

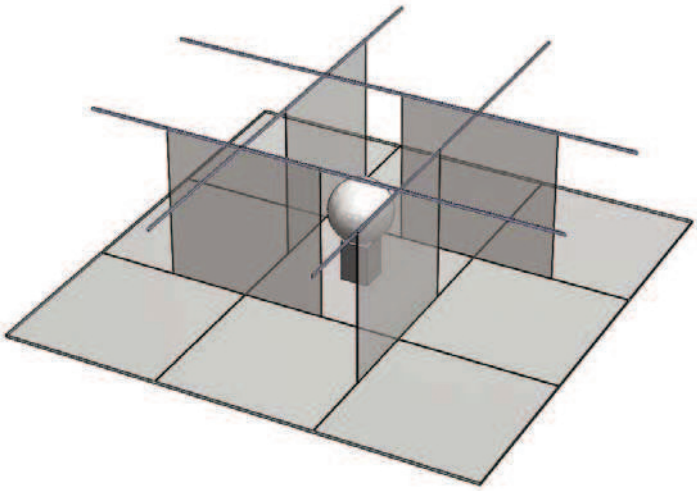

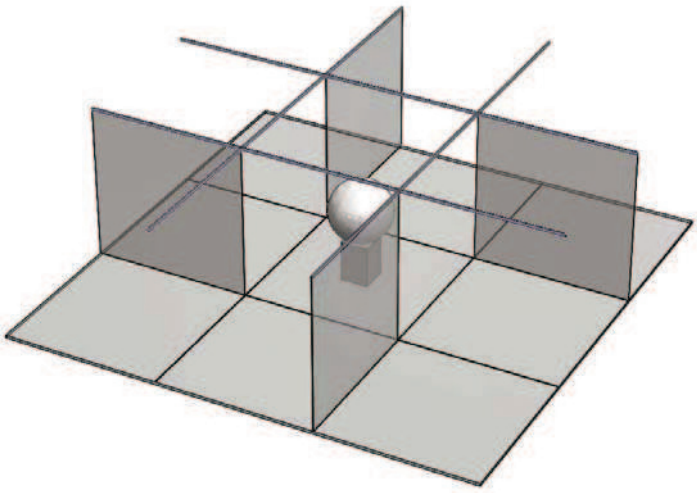

die idee vom raum im raum. raffinierte raumaufteilungen fuer vielfaeltige nutzung. zum beispiel fuer ein restaurant: je nach gaesteanforderungen werden grosse raeume gebildet oder kleine einheiten separiert. elegant schimmernde glasscheiben trennen kaum wahrnehmbar oder oeffnen nutzflaechen. der rollbeschlag b.1000 tritt nur in erscheinung, wenn er gebraucht wird.

the principle of a room in room. ingenious room separation allows varied use. for a restaurant, for example: depending on guests' requirements, large rooms are opened up or small areas separated. a barely visible, elegant solution with opalescent glass panels for separation or extension of floor space. the roller fitting b.1000 only becomes obvious when needed.


b.1000



# astec planung und service

unsere fachleute aus architektur und handwerk lassen Ihre kreativen ideen und vorstellungen aber auch komplexe herausforderungen wirklichkeit werden. sinnvolle loesungen fuer schiebetueren oder drehtueren, die erst durch fundierte beratung und sorgfaeltige planung entstehen. ausgehend von den baulichen gegebenheiten finden alle ergonomischen, technischen und aesthetischen faktoren beruecksichtigung. mit jedem angebot erhalten Sie komplette planungsunterlagen fuer Ihre individuelle aufgabenstellung und fuer Ihre baudokumentation. aber auch visualisiert fuer die praesentation Ihres vorschlages bei Ihrem endkunden. gewissenhaft und persoenlich ausgearbeitet von Ihrem astec bautechniker. seit gruendung des unternehmens besteht eine enge partnerschaft mit den fachleuten im handwerk. sie bieten beratenden service, fachgerechte installation und gewaehrleistung. die meister in den bereichen holz, glas und metall zeigen Ihnen gerne unsere muster und halten unterlagen fuer Sie bereit. mehr dazu auf den astec-serviceseiten unter **www.astec-design.de**

# astec planning and service

our personnel skilled in architecture and craftsmanship let your creative ideas and visions as well as complex challenges come true. practical solutions for sliding doors or swinging doors that first materialize after sound advice and careful planning. all ergonomic, technical and aesthetic factors are taken into consideration on the basis of the structural situation. every quotation includes complete planning material for your specific project and installation documentation. also in visualized form for you to present your proposal to the end customer. prepared carefully and personally by your astec construction engineer. since foundation of the company, we have worked in close partnership with professionals of the trade. they offer their services in an advisory capacity and provide competent installation and warranty. master craftsmen experienced in the use of wood, glass and metal will gladly show you our samples and supply information material. learn more under “service” at **www.astec-design.de**

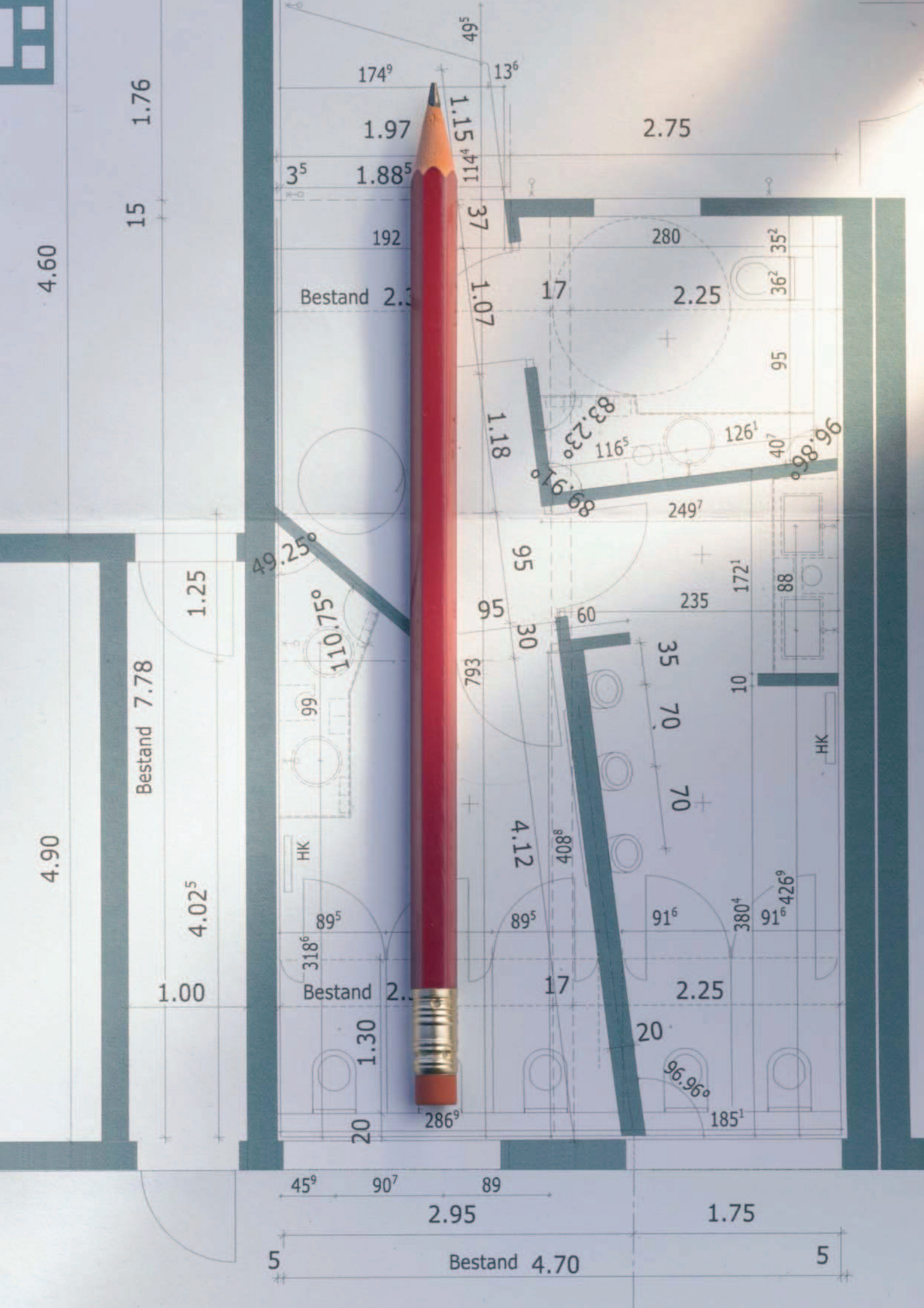

1.76
15
4.60
1.97
1.15
2.75
1.88
192
Bestand
1.07
17
2.25
280
95
83.23°
1.18
116
126
89.91°
96.86°
249
49.25°
95
1.25
110.75°
95
235
60
30
35
793
10
Bestand 7.78
99
70
70
HK
4.90
4.12
408
4.02
89
89
91
380
91
426
318
1.00
Bestand
17
2.25
1.30
20
96.96°
286
185
20
45
90
89
2.95
1.75
5
Bestand 4.70
5